ROWENTA
FITSPA

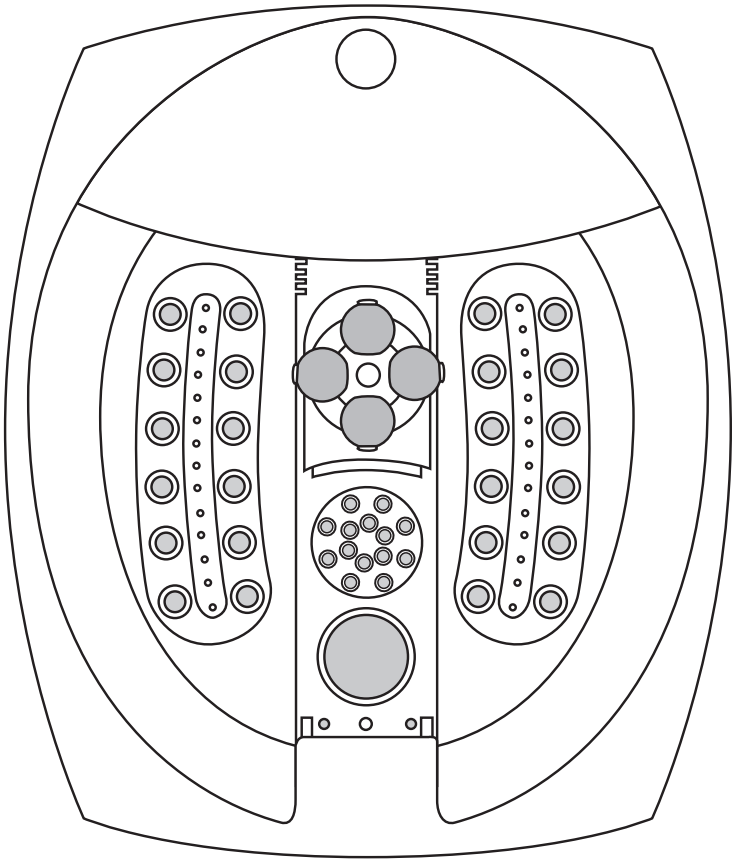

Thalasso Fuss Spa: Gebrauchsanweisung
Thalasso Foot Spa: instructions for use
Thalasso Pied: notice d'emploi
Thalasso Pied: istruzioni per l'uso
Thalasso Pied: Modo de empleo
MASSAJADOR PARA PÉS: instrućões de utilizaćčo
Masážní koupel na nohy: Návod k použití
Lábmasszírozó gép: Használati utasítás
Thalasso Pied: navodila za uporabo
MASAŻER DO STÓP: instrukcja użytkowania
Thalasso Pied: instrucţiuni de utilizare
Вана за масаж на крака : Указания за употреба
Kúpeľ na nohy: návod na použitie
Masažer za stopala: upute za upotrebu
Masažer za stopala: Uputstvo za upotrebu
Инструкция по експлуатации
Thalasso Ayak Banyosu: kullanma talimatlarŭ
Thalasso kājām: tehniskās ekspluatācijas instrukcija
Ποδόλουτρο: Οδηγίες χρήσης
Vonelė kojoms: naudojimo instrukcija
Fodmassage med vandterapi: brugsanvisning
Thalasso Pied: käyttöohje
Spa ποδιών: οδηγίες χρήσης
Thalasso Pied: Gebruiksinstructies
Інструкція із застосування

1800117675 / 17-10

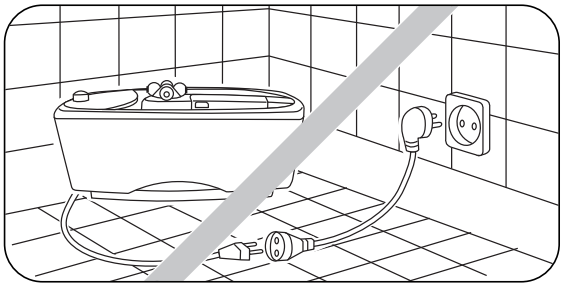

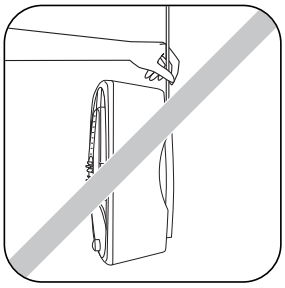

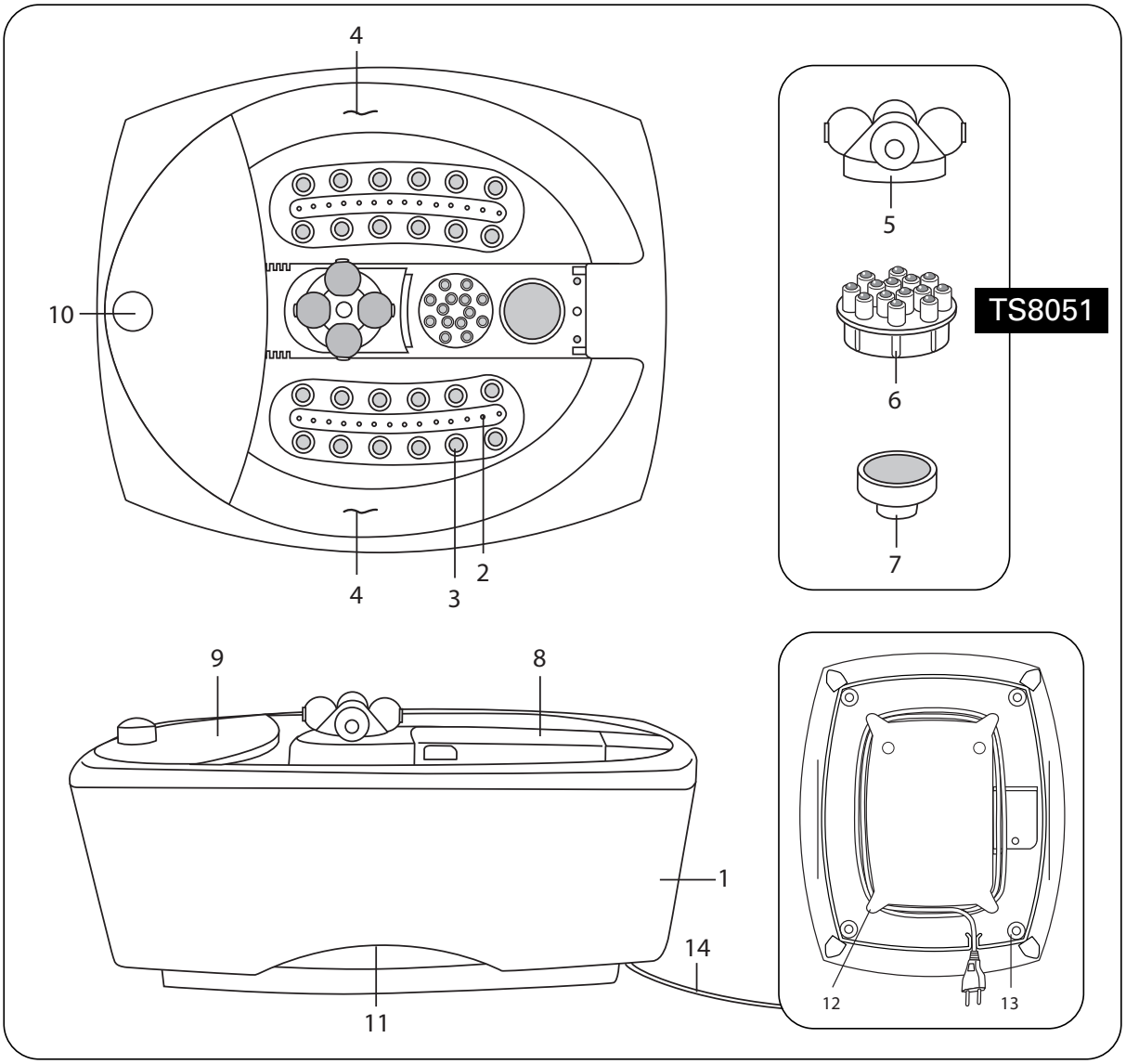
4
10
4
3
2
5
6
7
TS8051
9
8
1
14
11
12
13

DE EIGENSCHAFTEN

1. Wanne
2. Blasendiffusor
3. Kugelmatte
4. Markierung für Höchstwasserstand
5. Zubehörteil für Reflexzonenmassage
6. Zubehörteil für Digitopressurmassage (je nach Modell)
7. Peelingzubehör
8. Zentral Fußstütze
9. Schutzschirm "Fußablage"
10. Wahlschalter
11. Tragegriffe
12. Kabelfach
13. Gerätefußauflage
14. Netzanschlusskabel

EN FEATURES

1. Tank
2. Bubbles diffuser
3. Mat with balls
4. Maximum water level indicator
5. Reflexology attachment
6. Digipression attachment (varies according to the model)
7. Exfoliating attachment
8. Central "foot rest"
9. Cover for the "foot rest"
10. Setting switch
11. Carrying handles
12. Integrated cord winding facility
13. Cushioned pad
14. Supply cord

FR CARACTERISTIQUES

1. Cuve
2. Diffuseur de bulles
3. Tapis de billes
4. Repère niveau d'eau maximum
5. Accessoire réflexologie
6. Accessoire digipression (selon modèle)
7. Accessoire de gommage
8. « Repose pied » central
9. Casquette « repose pieds »
10. Sélecteur
11. Poignées de transport
12. Range cordon
13. Patin de pied
14 .Cordon d'alimentation

IT CARATTERISTICHE

1. Vasca
2. Diffusore di bolle
3. Tappeto di biglie
4. Contrassegno livello d'acqua massimo
5. Accessorio di riflessologia
6. Accessorio di digipressione (secondo modello)
7. Accessorio di gommage
8. Poggia piedi centrale
9. Berretto "appoggiapiedi"
10. Selettore
11. Maniglie di trasporto
12. Porta cordone
13. Base per piedi
14. Cordone d'alimentazione

ES CARACTERÍSTICAS

1. Cuba
2. Difusor de burbujas
3. Base de bolas masajeadoras
4. Referencia de nivel máximo de agua
5. Accesorio de reflexología
6. Accesorio de presión digital (según modelo)
7. Accesorio de exfoliación
8. Reposa pies central
9. Casquete reposa pies
10. Selector
11. Asas de transporte
12. Recogecable
13. Taco del pie
14. Cordón de suministro eléctrico

PT CARACTERÍSTICAS

1. Cuba
2. Difusor de bolhas
3. Tapete de esferas
4. Indicador do nível de água mínimo
5. Acessórios para reflexologia
6. Acessórios para digipressão (consoante o modelo)
7. Acessório para gomagem
8. Base central para pé
9. Cobertura "repousa-pés"
10. Enrolador de cabo
10. Selector
11. Pegas de transporte
13. Patim de pé
14. Cabo de alimentação

CS TECHNICKÉ ÚDAJE

1. Vana
2. Perličkový difuzér
3. Kuličkový kobereček
4. Masážní kuličky
5. Maximální hladina vody
6. Příslušenství pro reflexologii
7. Příslušenství pro peeling
8. Centrální opěrka na nohy
9. Kryt podložky na nohy
10. Výlivka
11. Polohový přepínač
12. Rukojeti pro transport přístroje
13. Nožičky s úchytkami pro úschovu síťového kabelu
14. Síťový kabel

PT JELLEMZŐK

1. Tál
2. Buborékelosztó
3. Golyós alátét
4. Masszírozógolyók
5. Maximális vízszint
6. Reflexológiai tartozék
7. Dörzslap
8. Központi lábtartó
9. Lábtartó burkolat
10. Kiöntőcsőr
11. Választókapcsoló
12. Fogantyú
13. Lábak amelyekre a kábel felcsavarható
14. Hálózati kábel

SL LASTNOSTI

1. Kad
2. Razpršilec zračnih mehurčkov
3. Plošča s kroglicami
4. Masažne kroglice
5. Maksimalni nivo vode
6. Pripomoček za refleksno terapijo
7. Pripomoček za odstranjevanje suhe kože
8. Osrednji podnožnik
9. Zaščitna kapa "počivalnika za noge"
10. Lijak za nalivanje
11. Izbirni gumb
12. Ročice za prenašanje
13. Navijalnik vrvice
14. Napajalna vrvica

PL BUDOWA APARATU

1. Miska
2. Generator bąbli
3. Dywanik kulkowy
4. Kulki masujące
5. Maksymalny poziom wody
6. Akcesorium relaksacyjne
7. Pumeks
8. Podnóżek środkowy
9. Daszek podnóżka
10. Lejek
11. Przełącznik
12. Uchwyty do przenoszenia
13. Nogi do owijania sznura
14. Sznur zasilający

RO CARACTERISTICI

1. Cuvă
2. Difuzor de bule
3. Covor de bile
4. Reper nivel maxim de apă
5. Accesoriu de reflexologie
6. Accesoriu de presopunctură (în funcție de model)
7. Accesoriu de gomaj
8. „Suport de picioare” central
9. Capișon „suport de picioare”
10. Selector
11. Mânere de transport
12. Suport pentru aranjarea cablului
13. Talpa piciorului
14. Cablu de alimentare

BG ОПИСАНИЕ

1. Ваничка
2. Дифузер за мехурчета
3. Масажни топки
4. Показател за максималното ниво на водата
5. Приставка за рефлексологичен масаж
6. Приставка за акупресура (в зависимост от модела)
7. Приставка за ексфолииране
8. Централна опора за стъпалата
9. Капак на опората
10. Превключвател
11. Дръжка за пренасяне
12. Прибиране на кабела
13. Краче
14. Захранващ кабел.

SK TECHNICKÉ ÚDAJE

1. Vaňa
2. Perličkový difuzér
3. Guľôčkový koberček
4. Masážne guľôčky
5. Maximálna hladina vody
6. Príslušenstvo na reflexológiu
7. Príslušenstvo na peeling
8. Stredové miesto na položenie chodidiel
9. Kryt podložky na nohy
10. Výlevka
11. Polohový prepínač
12. Rukoväte na transport prístroja
13. Nožičky s úchytkami na úschovu sieťového kábla
14. Sieťový kábel

HR KARAKTERISTIKE

1. Posuda
2. Raspršivač balončića
3. Podloga s kuglicama
4. Oznaka maksimalne razine vode
5. Dodatak za refleksnu masažu
6. Dodatak za masažu nožnih prstiju
7. Dodatak za piling
8. Središnje odmaralo za nogu
9. Okvir odmarala za nogu
10. Prekidač
11. Ručke za nošenje
12. Pretinac za spremanje kabla
13. Postolje za noge
14. Kabel za napajanje

SR KARAKTERISTIKE

1. Kada
2. Difuzer mehurića
3. Tepih od kuglica
4. Pokazatelj maksimalnog nivoa vode
5. Pribor za refleksologiju
6. Pribor za digipresuru (u zavisnosti od modela)
7. Pribor za trljanje
8. Centralno „postolje za stopala”
9. Kalota „postolje za stopala”
10. Selektor
11. Ručica za prenošenje
12. Spremište za kabl
13. Nožica sa navlakom
14. Kabl za napajanje

RU ХАРАКТЕРИСТИКИ

1. Кювета
2. Диффузор пузырьков
3. Коврик шариков
4. Массажные шарики
5. Максимальный уровень воды
6. Принадлежности для рефлексологии
7. Принадлежности для пилинга
8. Центральный элемент "для отдыха ног"
9. Козырек "опоры для ног"
10. Носик для наливания
11. Переключатель
12. Ручки для транспортировки
13.Ножки для обматывания шнура
14. Электрошнур

TR ÖZELLİKLERİ

1. Tekne
2. Kabarcık çıkarıcı
3. Bilya düzlemi
4. Masaj bilyaları
5. Azamî su seviyesi
6. Refleks aksesuarı
7. Sertleşmiş kısımları giderme aksesuarı
8. Merkezi ayak desteği
9. "Ayak koyma" kasketi
10. Dökme ağzı
11. Seçme düğmesi
12. Taşıma kulpu
13. Kablo sarma ayakları
14. Kablo

LV DAĻAS

1. Vanna
2. Burbulīšu difuzors
3. Lodīšu paklājs
4. Maksimālā ūdens līmeņa atzīme
5. Refleksoloģijas aksesuārs
6. Spiediena masāžas aksesuārs (atbilstoši modelim)
7. Gumijas virsmas aksesuārs
8. Centrālais “kāju paliktnis”
9. “Kāju paliktņa” pārklājums
10. Selektors
11. Transportēšanas rokturi
12. Vada satīšana
13. Rullītis kājām
14. Barošanas vads

ET KIRJELDUS

1. Kauss
2. Õhudüüsid
3. Põhja kuulikesed
4. Veetaseme maksimumi märgis
5. Refleksoloogiatarvik
6. Massaažisõrmed (sõltuvalt mudelist)
7. Koorija
8. Seadme keskel olev “jalatugi“
9. Otsmine “jalatugi“
10. Valikulüliti
11. Käepidemed
12. Juhtmehoidik
13. Jalg
14. Toitejuhe

LT SAVYBĄS

1. Bakelis
2. Burbulų purkštuvas
3. Kilimėlis su rutuliukais
4. Didžiausią vandens lygį rodanti žyma
5. Atpalaiduojamojo masažo priedas
6. Įvairių taškų masažo priedas (priklausomai nuo modelio)
7. Pėdų trynimo priedas
8. Centrinis “pėdų laikiklis“
9. “Pėdų laikiklio“ dangtis
10. Reguliatorius
11. Nešimo rankenos
12. Laido membrana
13. Ratukas
14. Maitinimo laidas

EL

ΧΑΡΑΚΤΗΡΙΣΤΙΚΑ

1. Δοχείο
2. Μηχανισμός φυσαλίδων
3. Επιφάνεια με σφαιρίδια
4. Ένδειξη μέγιστης στάθμης νερού
5. Εξάρτημα ρεφλεξολογίας
6. Εξάρτημα σιάτσου (διαφέρει ανάλογα με το μοντέλο)
7. Εξάρτημα απολέπισης
8. Κεντρικό στήριγμα ποδιών
9. Κάλυμμα του κεντρικού στηρίγματος ποδιών
10. Διακόπτης ενεργοποίησης
11. Λαβές μεταφοράς
12. Ενσωματωμένος μηχανισμός περιέλιξης καλωδίου
13. Μαξιλαράκι στήριξης
14. Καλώδιο παροχής

NL

ONDERDELEN

1. Waterreservoir
2. Bubbelapparaat
3. Mat met balletjes
4. Indicator max. waterniveau
5. Reflexologie accessoire
6. Digipression accessoire (afhankelijk van model)
7. Exfoliatie accessoire
8. Centraal "voetrustpunt"
9. Deksel voor het "voetrustpunt"
10. Aan/uit-schakelaar
11. Draaghendels
12. Snoeroprolsysteem
13. Voetstukje
14. Snoer

UK

Характеристики

1. Корпус ванночки
2. Отвори для подачі бульбашок
3. Покриття з масажними кульками
4. Індикатор максимального рівня води
5. Насадка для рефлексології
6. Насадка для точкового масажу (в залежності від моделі)
7. Насадка для пілінга
8. «Підпорка» для ніг по центру ванночки
9. Платформа «підпорки» для ніг
10. Перемикач режимів
11. Переносні ручки
12. Виїмка для зберігання електрошнура
13. Ніжки приладу
14. Електричний шнур

HR

A ROWENTA kifejlesztett egy lábfürdő- és lábmasszírozó készüléket. Fedezze fel a vizes talpmasszázs és a relaxáló golyók jótékony hatását a FITSPA® segítségével.
- A REFLEXOLÓGIAI fej gyengéd és kellemes simogató nyomással hat a talpra, általános jó közérzetet biztosít.
- A DIGIPRESSZÚRÁS fej (típus szerint) energizáló és frissítő hatásával ideális a vérkeringés stimulálására és a testi vitalitás növelésére.
- A bőrkeményedés eltávolító lehetővé teszi az elhalt bőrréteg leradírozását, biztosítva ily módon a kellemes lábápolást.
Minden használat előtt figyelmesen olvassa el a használati utasítást és a biztonsági előírásokat.

1- BIZTONSÁGI ÉS SZERELÉSI TANÁCSOK

• A **IPX4** készülék konstrukciója lehetővé teszi a ház összez helyiségének a használatát, ideértve azokat is, amelyek függőleges vízlefolyás veszélyével járnak (konyha, fürdőszoba stb.)

• A helyiség elektromos felszereltségének, a készülék felszerelésének és használatának mindazonáltai meg kell felelniük az országban érvényes szabványoknak.
• Ugyanakkor a készülék beszerelése és használata eleget kell tegyen az országában hatályos szabályozásoknak.
• Az ön biztonságának érdekében, ez a készülék megfelel az érvényben lévő előírásoknak és szabályozásoknak (Alacsony Feszültségi Előirányzatok, Elektromágneses Összeférhetőség, Környezet,…).
• A fürdőszoba áramkörében történő telepítés esetén a biztonság fokozása érdekében ajánlatos max. 30 mA-es dedikált differenciális maradékáramú védelmet alkalmazni. Kérjen tanácsot szakembertől.
• **Soha ne kapcsolja be vagy ki a készüléket, ha a lába a vízben van, vagy ha nedves a keze.**
• Ellenőrizze, hogy a hálózati feszültség megfelel-e a készüléken feltüntetettnek.
Minden csatlakozási hiba javíthatatlan hibát okozhat a készülékben, amelyre a garancia nem vonatkozik.
• A készüléket a hálózati csatlakozóból ki kell húzni:
- tisztítás és karbantartás előtt,
- rendellenes működés esetén,
- használat után azonnal,
- ha a készüléket - még ha csak rövid ideig is - őrizetlenül hagyja.
• Mindig húzza ki a készülék csatlakozójá mielőtt feltölti, kiüríti, tisztítja vagy áthelyezi.
Ne hagyja a készüléket felügyelet nélkül a hálózatba kapcsolva.
• A FITSPA® készüléket legfeljebb csak az azon jelzett magasságig (4) töltse fel vízzel.
• Ne használja a fürdőkád, mosdó vagy egyéb vizet tartalmazó edény fölött vagy annak közelében.
• A készüléket csak a fogantyúnál (11) fogva szállítsa.
• Tilos a készüléket olyan személyek használják (beleértve a gyerekeket is), akiknek fizikai, érzékelési vagy szellemi képességeik korlátozottak, valamint olyan személyek, akik nem rendelkeznek a készülék használatára vonatkozó gyakorlattal vagy ismeretekkel. Kivételt képeznek azok a személyek, akik egy biztonságukért felelős személy által vannak felügyelve, vagy akikkel ez a személy előzetesen ismertette a készülék használatára vonatkozó utasításokat. Ajánlott a gyerekek felügyelete, annak érdekében, hogy ne játsszanak a készülékkel.
• Ne használja a készüléket vastag szálú szőnyeg fölött.
• Ne helyezze a készüléket forró felületre.
• **Ha fájdalmat, kényelmetlenséget vagy irritációt érez, hagyja abba a készülék használatát. Ha lábával kapcsolatban orvosi problémái vannak, a készülék használata előtt kérjen tanácsot orvosától.**
• A készülék meleg felületet tartalmaz. A hőre érzékenyek a készülék használata során járjanak el óvatosan.
• A készülékhez csak a ROWENTA tartozékait használja.
• **Ha a készülék hálózati kábele megsérül, a veszély elkerülése érdekében a gyártóval, annak szervizével vagy más szakemberrel cseréltesse ki.**
• A következő esetekben ne használja a készüléket, és vegye fel a kapcsolatot egy hivatalos szervizközponttal:
- ha szivárog
• Ne mozgassa a készüléket a vezetékénél fogva.
• Ne álljon fel úgy, hogy a készülékben van a lába. A használat alatt maradjon végig ülve.
• Ne használjon más elektromos készüléket a FITSPA® készülékkel egyidejűleg. A környezetében lévő elektromos készülékeket úgy helyezze el ill. rögzítse, hogy ne eshessenek a masszírozó készülékbe (vízbe).

HR

GARANCIJA
Vaš aparat je namenjen samo za kućnu upotrebu. On ne može da se koristi u profesionalne svrhe. Garancija postaje nevažeća i neupotrebljiva u slučaju da se aparat koristi drugačije nego što je navedeno u uputstvu.

2- SAVJETI ZA UPORABU

Ako bolujete od neke bolesti ili ste trudni, prije uporabe aparata FITSPA® savjetujte se s liječnikom.
1. Provjerite je li sklopka u položaju 1.
2. Provjerite je li aparat isključen iz struje prije punjenja vodom. Postavite aparat FITSPA® na tlo, napunite ga mlakom vodom (ili hladnom vodom za osvježavajuću masažu) i to tako da ne prijeđete označenu razinu vode (4) i uključite ga u struju.
3. Sjednite na stolac te postavite noge u posudu aparata.
4. Odaberite funkciju koji vam odgovara:
- funkcija 1: refleksna masaža/masaža nožnih prstiju (ovisno o modelu) / piling + zagrijavanje vode
- funkcija 2: masaža vibracijom + refleksna masaža/masaža nožnih prstiju (ovisno o modelu) / piling + zagrijavanje vode
- funkcija 3: kupka s mjehurićima (ne upotrebljavajte bez vode) + zagrijavanje vode + refleksna masaža/masaža nožnih prstiju (ovisno o modelu) / piling
- funkcija 4: masaža vibracijom + kupka s mjehurićima (ne upotrebljavajte bez vode) + zagrijavanje vode + refleksna masaža/masaža nožnih prstiju (ovisno o modelu) / piling.
5. **Refleksna masaža/masaža nožnih prstiju** (ovisno o modelu):
• Postaviti dodatak za refleksnu masažu (5) ili za masažu nožnih prstiju (ovisno o modelu) (6) na mjesto.
• Provjeriti je li središnje odmaralo za nogu (8) zatvoreno.
• Postaviti petu na središnje odmaralo za nogu (8).
• Postaviti taban na dodatak (5)/(6).
• Refleksna masaža: postaviti stopalo na dodatak i pritisnuti: 4 kuglice automatski se okreću oko svoje osi.

N.B.: Vaš dodatak okreće se nasumce u oba smjera kako bi masaža bila učinkovitija.

• Vrh stopala možete postaviti na okvir odmarala za nogu (9) i pritisnuti nogu na dodatak za refleksnu masažu (5) ili ručnu masažu (ovisno o modelu) (6) petom: tako će cijela noga biti izmasirana.

6. **Piling:**
• Postaviti dodatak za piling (7) na mjesto.
• Provjeriti je li središnje odmaralo za nogu (8) zatvoreno.
• Postaviti petu na središnje odmaralo za nogu (8).
• Pritisnite nogom: dodatak se automatski okreće oko svoje osi.

N.B.: Vaš dodatak okreće se nasumce u oba smjera kako bi masaža bila učinkovitija.

• Vrh stopala možete postaviti na okvir odmarala za nogu (9) i pritisnuti nogu na dodatak za piling (7) petom: tako će cijela noga primiti piling.

7. Nakon uporabe postavite aparat na položaj 1 i isključite ga iz struje.

Moguća je uporaba esencijalnih ulja u aparatu. Pogledajte odjeljak Održavanje i čišćenje vašeg aparata.

HR

3- PREPORUČENO TRAJANJE MASAŠE

Masaža može trajati između 10 i 15 minuta. Pozitivni učinak masaže ovisi o osobi. Nakon nekoliko uporaba lako ćete ustanoviti koje je optimalno trajanje uporabe aparata u skladu s vašim potrebama.
Trajanje uporabe ni u kom slučaju ne bi trebalo trajati dulje od 20 minuta.

4- ODRŽAVANJE

Nakon svake uporabe dobro isperite aparat vodom i eventualno blagim detergentom. Također vam preporučamo da dodate nekoliko kapi sredstva za dezinfekciju.
Aparat nikad nemojte potopiti u vodu.
• Čišćenje dodatka za piling:
- Isperite pod vodom.
- Ako je pločica od pluta pohabana, obratite se ovlaštenom servisu.
• Nakon uporabe esencijalnih ulja u vašem aparatu, preporučamo vam da dobro očistite njegove stjenke kao i dodatak za refleksnu masažu i za masažu nožnih prstiju (ovisno o modelu).

5- U SLUČAJU PROBLEMA

Problem	*Objašnjenje*	*Moguće rješenje*
• Kuglice na podlozi ne kreću se same.	• To je normalno. One nisu na motorni pogon i miču se samo zahvaljujući pokretima nogu.	
• Vaš FITSPA® aparat ne proizvodi mjehuriće.	• Možda ste dodali neki dodatak koji je začepio rupe.	• Odčepite svaku rupu raspršivača mjehurića pomoću igle a zatim neka FITSPA® alat radi s jako vrućom vodom kako bi se rastvorile naslage. Ne stavljajte noge unutra.
• Aparat se pomiče pri korištenju.	• Ne nalazi se na ravnoj podlozi.	• Postaviti aparat na vodoravnu površinu.
	• Nedostaje mu jedan dio postolja.	• Obratite se ovlaštenom serviseru.
• Dodaci za refleksnu masažu i za masažu nogu (ovisno o modelu) ili za piling su blokirani.	• Prejako pritišćete, riječ je o sigurnosnoj blokadi.	• Nježno postavite nogu na dodatak.
• Voda je prevruća.	• Aparat ste napunili prevrućom vodom.	• Dodajte hladne vode.
		• Pazite da aparat punite vodom koja ima ugodnu temperaturu za vas.
• Rotirajući dodaci neravnomjerno se okreću, mijenja se smjer rotacije.	• Prejako pritišćete na dodatak.	• Pritišćite slabije.
• Nekoliko kapi vode pojavljuje se ispod aparata.	• Kapljice se mogu pojaviti nakon naglih pokreta tijekom ispiranja.	• Ako se problem i dalje javlja, obratite se ovlaštenom serviseru.

6- SUDJELUJMO U ZAŠTITI OKOLIŠA !

ⓘ Vaš uređaj sadržava mnoge vrijedne tvari ili tvari koje se mogu se reciklirati.
➲ Povjerite ga punktu za prikupljanje ili ovlaštenome servisnom centru, gdje će se obaviti njegov tretman.

SR

ROWENTA je proizveo aparat za masažu stopala. FITSPA® vam omogućava da otkrijete blagotvorna delovanja vodene masaže i relaksirajućih kuglica.
- Pribor za REFLEKSOLOGIJU, putem blage i prijatne masaže svoda stopala, pružiće vam osećaj opšte ugodnosti.
- Pribor za DIGIPRESURU (u zavisnosti od modela), svojim energetskim i okrepljujućim delovanjem, idealan je za stimulisanje krvotoka i povećanje telesne vitalnosti.
- Trljanje omogućava uklanjanje orožnalih naslaga i tako vam omogućava prijatnu negu stopala.
Pre korišćenja pažljivo pročitati način upotrebe kao i uputstva za bezbednost.

1- BEZBEDNOSNI SAVETI ZA INSTALACIJU

Vaš aparat FITSPA® zaštićen je od prskanja vode **IPX4**. Za još veću bezbednost, instalirajte vaš aparat FITSPA prema nacionalnom propisu. U Francuskoj, ako se aparat koristi u kupatilu, instaliranje je definisano normom NFC 15-100. Ovaj tip proizvoda može biti instaliran samo u **prostornoj zapremini 2 i 3** (vidi shemu).

• Da bi se obezbedila dodatna zaštita instalacije u mreži električnog napajanja kupatila, preporučuje se instaliranje zaštitnog uredjaja sa diferencijalnom strujom (ZUDS), čija nazivna diferencijalna struja ne prelazi 30 mA. Tražite savet od vašeg instalatera.

• Instalacija aparata i njegova upotreba moraju u svakom slučaju biti u skladu s propisima koji su na snazi u vašoj zemlji.

• Radi vaše bezbednosti, ovaj aparat je u skladu sa važećim normama i propisima (Direktive Niski Napon, Elektromagnetska Kompatibilnost, Životna sredina...).

• Proverite da li napon mreže odgovara naponu vašeg aparata. Svaka greška pri priključivanju može izazvati nepovratna oštećenja koja nisu pokrivena garancijom.

• **Nikada ne uključujte ili isključujte aparat ako su vam noge u vodi ili ako su vam mokre ruke.**

• Aparat mora biti isključen:
- pred čišćenje i održavanje,
- u slučaju nepravilnosti u radu,
- odmah nakon upotrebe,
- ako se udaljavate, makar i na kratko.

• Aparat isključite uvek posle upotrebe, pre nego što ga napunite, ispraznite, očistite ili premestite. Ne ostavljajte aparat uključen bez nadzora.

• Puniti ga isključivo vodom, sve do nivoa punjenja naznačenog na FITSPA-i ne prelazeći maksimalni nivo vode (4).

• **Ne koristite ga iznad ili u blizini kade, lavaboa ili bilo kakvog suda sa vodom. Ne potapajte ga u vodu.**

• Ne povlačite aparat za kabl.

• Nemojte stajati na aparatu. Ostanite u sedećem položaju tokom čitavog trajanja korišćenja.

• Prenosite aparat isključivo pomoću ručice za prenošenje (11).

• Ovaj aparat nije predviđen za upotrebu od strane lica (uključujući decu) čije su fizičke, čulne ili mentalne sposobnosti smanjene, ili od strane lica bez iskustva ili poznavanja, osim ako se ona ne mogu okoristiti, putem lica zaduženog za njihovu bezbednost, nadzorom ili prethodnim instrukcijama vezanim za upotrebu ovog aparata. Decu treba nadzirati tako da se ni u kom slučaju ne igraju aparatom.

• Ne koristiti aparat na debelom itisonu.

• Ne izlagati aparat toploti.

• Ne postavljati ga na toplu površinu.

• Koristite ga isključivo bosonogi.

• Prestanite da koristite aparat ako se jave bolovi ili znaci neprijatnosti ili iritacije. U slučaju medicinskih problema koji se odnose na stopala ili noge, posavetujte se sa lekarem pre nego što upotrebite ovaj aparat.

• Aparat ima jednu toplu površinu. Osobe neosetljive na toplotu moraju biti oprezne kada koriste aparat.

• Ne koristite druge pribore izuzev pribora Rowenta.

• **Ako je kabl za napajanje oštećen, njegovu zamenu mora da izvrši proizvodjač, ovlašćeni servis ili odgovarajuće kvalifikovano lice da bi se izbegla opasnost.**

• Nemojte da koristite svoj aparat i obratite se ovlašćenom centru za servisiranje ako :
- iz njega curi.

• Ne koristite druge električne aparate istovremeno sa FITSPA-om, a okolni električni aparati moraju biti smešteni ili fiksirani tako da ne mogu da padnu u FITSPA-u.

SR

GARANCIJA
Vaš aparat je namenjen samo za kućnu upotrebu. On ne može da se koristi u profesionalne svrhe. Garancija postaje nevažeća i neupotrebljiva u slučaju da se aparat koristi drugačije nego što je navedeno u uputstvu.

2- SAVETI ZA UPOTREBU

Ako patite od nekog posebnog oboljenja ili ako ste trudni, pitajte za savet vašeg lekara pre nego što upotrebite FITSPA-u.

1. Proverite da li je selektor u položaju 1.
2. Proverite da aparat nije slučajno uključen u struju pre nego što ga napunite vodom. Postavite FITSPA na tlo, napunite ga mlakom (ili hladnom vodom za osvežavajuću masažu) ne prelazeći naznačeni nivo (4) i uključite ga.
3. Sesti na stolicu, a onda staviti noge u kadicu aparata.
4. Odaberite poziciju koja vam odgovara:
- Pozicija 1: funkcija refleksologija/digipresura (zavisno od modela)/trljanje
- Pozicija 2: masaža vibracijama + funkcija refleksologija/ digipresura (u zavisnosti od modela) trljanje + grejanje vode
- Pozicija 3: kupka sa mehurićima (ne koristiti bez vode) + grejanje vode + funkcija refleksologija/digipresura (u zavisnosti od modela)/trljanje
- Pozicija 4: masaža vibracijama + kupka sa mehurićima (ne koristiti bez vode) + grejanje vode + funkcija refleksologija/digipresura (u zavisnosti od modela)/trljanje

5. **Refleksologija/Digipresura** (u zavisnosti od modela):
• Postaviti pribor za refleksologiju (5) ili za digipresuru (u zavisnosti od modela) (6) u njegovo ležište.
• Proverite da li je centralni oslonac za stopala (8) zatvoren
• Postavite petu na centralni oslonac za stopala (8)
• Postavite taban na pomoćni deo (5)/(6)
• Refleksologija: postavite stopalo na pribor i pritisnite: sve 4 kuglice se automatski okreću oko sebe!
• Digipresura (u zavisnosti od modela): postavite stopalo na pribor i pritisnite: pribor se automatski okreće oko sebe!

NB: Pribor okreće se proizvoljno u oba smera, da bi se povećala efikasnost masaže.
• Možete takodje da postavite vrh stopala na kalotu oslonca za stopala (9) i pritisnete petom pribor za refleksologiju (5) ili digipresuru (u zavisnosti od modela) (6) : tako možete da dobijete masažu celokupnog stopala.

6. **Trljanje:**
• Postaviti dodatni deo za trljanje (7).
• Proverite da li je centralni oslonac za stopala (8) zatvoren.
• Postaviti petu na centralni oslonac za stopala (8).
• Pritisnite stopalo: pomoćni deo okreće se automatski oko sebe!

NB: Dotani deo okreće se proizvoljno u oba smera, da bi se pojačala efikasnost masaže.

• Možete takodje da postavite vrh stopala na kalotu oslonca za stopalo (9) i da pritisnete petom pribor za trljanje (7): tako možete postići trljanje celog stopala.

7. Posle upotrebe, podesite aparat na poziciju 1 i isključite.

Moguće je korišćenje aromatičnih ulja u vašem aparatu fitspa.
Za čišćenje aparata pogledajte paragraf Održavanje.

SR

3- PREPORUČENO TRAJANJE MASAŽE

Masaža može trajati od 10 do 15 minuta. Blagotvorno dejstvo masaže varira od osobe do osobe.
Posle nekoliko korišćenja biće vam lako da odredite optimalno trajanje masaže prema vašim potrebama.
Ni u kom slučaju masaža ne treba da traje duže od 20 minuta.

4- ODRŽAVANJE

Posle svake upotrebe brižljivo isperite aparat vodom i eventualno blagim deterdžentom.
Savetujemo vam takodje da dodate nekoliko kapi dezinfekcionog sredstva.
Nikada ne potapajte aparat u vodu.
• Čišćenje pribor za trljanje:
- Isprati pod vodom.
- Ako vam je ploča od plute pohabana, obratite se vašem servisu.
• Posle upotrebe aromatičnih ulja u vašem aparatu fitspa, savetujemo vam da dobro očistite zidove aparata kao i pribor za Refleksologiju ili Digipresuru (u zavisnosti od modela).

5- U SLUČAJU PROBLEMA

Problem	*Objašnjenje*	*Predloženo rešenje*
• Kuglice na tepihu ne pokreću se same.	• To je normalno: one nemaju motor i pokreće ih samo pomeranje stopala.	
• Vaš FITSPA® ne stvara vazdušne mehuriće.	• Možda ste koristili aditiv koji je zapušio rupice.	• Otpušite iglom svaku rupicu difuzera mehurića, a onda pustite FITSPA-u da radi sa veoma toplom vodom da bi se istopila gusta materija. Ne stavljati noge unutra.
• Aparat se pomera dok radi.	• Ne stoji na ravnoj površini.	• Staviti ga na horizontalnu površinu.
	• Nedostaje mu navlaka.	• Obratite se vašem servisu da biste dodali navlaku koja nedostaje.
• Pribor za refleksologiju ili digipresuru (u zavisnosti od modela) ili trljanje je blokiran.	• Pritiskate suviše jako, postoji sigurnosni kvačilo-isključivač.	• Blago postavite stopalo na pribor.
• Voda je izgleda suviše topla.	• Napunili ste aparat suviše toplom vodom.	• Dodajte hladnu vodu. • Pazite da napunite aparat vodom čija vam temperatura odgovara.
• Rotirajući pribor okreću se uz trzanje, rotiranje menja smer.	• Pritiskate suviše jako na pribor.	• Pritiskajte blaže.
• Ispod aparata pojavilo se nekoliko kapi vode.	• Kapljice se mogu pojaviti posle naglog rukovanja pri ispiranju.	• Ako se ovaj problem nastavi obratiti se nadležnom servisu.

6- UČESTVUJMO U ZAŠTITI OKOLINE !

ⓘ Vaš aparat sadrži mnoge vredne materije ili materije koje se mogu se reciklirati.
➲ Poverite ga punktu za prikupljanje ili ovlašćenom centru za servisiranje, gde će se obaviti njegov tretman.

RU

Компания ROWENTA выпустила устройство массажа стопы. Благодаря FITSPA® вы можете воспользоваться прекрасным массажем ног с использованием воды и расслабляющих пузырьков воздуха.
- Принадлежность для РЕФЛЕКСОЛОГИЧЕСКОГО массажа обеспечивает мягкий и приятный подошвенный массаж, способствующий улучшению вашего самочувствия.
- Принадлежность для массажа ТОЧЕЧНЫМ ДАВЛЕНИЕМ (в зависимости от модели), благодаря своему энергичному и укрепляющему воздействию идеально подходит для стимулирования кровотока и повышения жизненных сил организма.
- Глубокая очистка кожи позволяет удалить ороговевшую кожу и оказывает приятное воздействие на ваши ступни. Перед любым использованием внимательно прочитайте инструкцию по эксплуатации, а также предостережения по технике безопасности.

1- СОВЕТЫ ПО БЕЗОПАСНОСТИ ЧСТАНОВКЕ

• Конструкция данного аппарата **IPX4** позволяет использовать его в любой комнате дома, включая комнаты, где имеется риск попадания воды (кухня, ванная комната и т.д.)
• Тем не менее, электросеть комнаты, подключение аппарата и его использование должны соответствовать действующим в вашей стране нормам.
• Однако установка прибора и его использование должны соответствовать нормам и правилам, действующим в вашей стране.
• В целях вашей безопасности данный прибор соответствует действующим нормам и правилам (Директива о низком напряжении, директива об электромагнитной совместимости, охране окружающей среды,…).
• Для обеспечения дополнительной защиты рекомендуется установить в электрической сети ванной комнаты предохранительное устройство остаточного дифференциального тока, рассчитанное на номинальное значение рабочего дифференциального тока, не превышающее 30 мА. Обратитесь за консультацией к квалифицированному электротехнику.
• **Никогда не включайте и не выключайте ваш аппарат мокрыми руками или, стоя в воде.**
• Убедитесь, что напряжение вашей электросети соответствует напряжению аппарата. Любая ошибка в подключении может вызвать непоправимый ущерб, который не покрывается гарантией.
• Обязательно отключайте аппарат:
- перед очисткой и техуходом,
- в случае неправильного функционирования,
- как только вы закончили им пользоваться,
- если вы отлучились, даже на несколько минут.
• Всегда отключайте аппарат перед его заполнением, опорожнением, очисткой или переноской. Не оставляйте включенный аппарат без присмотра.
• Заполняйте аппарат только водой, до уровня, указанного на FITSPA®, не превышая максимальной отметки воды (4).
• Не пользуйтесь аппаратом над ванной, вблизи ванны, умывальника или любых источников воды.
• Переносите аппарат только за предусмотренные для этого ручки (11).
• Устройство не предназначено для использования людьми с ограниченными физическими и умственными способностями (включая детей), а также людьми, не имеющими соответствующего опыта или необходимых знаний. Указанные лица могут использовать данное устройство только под наблюдением или после получения инструкций по его эксплуатации от лиц, отвечающих за их безопасность. Следите за тем, чтобы дети не играли с устройством.
• Не пользуйтесь аппаратам на паласе с толстым ворсом.
• Не ставьте аппарат на горячую поверхность.
• **Прекратите использование аппарата при появлении болей, признаков неудобства или раздражения. В случае имеющихся медицинских проблем со ступнями и ногами перед использованием аппарата обратитесь за консультацией к врачу.**
• Аппарат имеет горячую поверхность. Лица, чувствительные к высоким температурам, должны соблюдать осторожность при пользовании аппаратом.
• Пользуйтесь исключительно принадлежностями марки ROWENTA.
• **Если шнур питания аппарата поврежден, во избежание риска замените его у изготовителя, в его центре послепродажного обслуживания или у специалиста, имеющего идентичную квалификацию.**
• Не пользуйтесь вашим прибором и обратитесь в уполномоченный Сервисный центр, в том случае, если:
- ваш прибор протекает.
• Не перемещайте устройство за шнур.
• Не вставайте, когда ноги находятся в массажном устройстве. Во время всего сеанса массажа оставайтесь сидеть.
• Не используйте одновременно с FITSPA® другие электрические устройства. Электрические устройства, располагающиеся в непосредственной близости, должны быть размещены или закреплены таким образом, чтобы они не могли упасть в FITSPA®.

ГАРАНТИЯ

Ваш аппарат был разработан исключительно для бытового использования. Он не может использоваться в промышленных целях.
Гарантия аннулируется в случае использования аппарата для непредусмотренных данной инструкцией целей.

2- РЕКОМЕНДАЦИИ ПО ИСПОЛЬЗОВАНИЮ

RU

При патологии особого вида или в случае беременности проконсультируйтесь у лечащего врача перед использованием FITSPA®.

1. Убедитесь, что переключатель находится в положении 1.
2. Перед заполнением водой убедитесь, что аппарат не подключен к электрической сети. Поставьте FITSPA® на пол, заполните теплой водой (или холодной для освежающего массажа), не превышая указанную отметку уровня (5), а затем включите его.

Внимание: никогда не добавляйте в воду аддитивы.

3. Сядьте на стул, а затем поставьте ноги в кювету аппарата.
4. Выберите режим, который вам наиболее подходит:

- Положение 1: функция рефлексологического массажа / массаж точечным давлением (в зависимости от модели) / глубокая очистка кожи
- Положение 2: вибрационный массаж + функция рефлексологического массажа / массаж точечным давлением (в зависимости от модели) / глубокая очистка кожи + подогрев воды
- Положение 3: ванна с пузырьками воздуха (не использовать без воды) + подогрев воды + функция рефлексологического массажа / массаж точечным давлением (в зависимости от модели) / глубокая очистка кожи
- Положение 4: вибрационный массаж + ванна с пузырьками воздуха (не использовать без воды) + подогрев воды + функция рефлексологического массажа / массаж точечным давлением (в зависимости от модели) / глубокая очистка кожи

5. **Рефлексологический массаж/Массаж точечным давлением** (в зависимости от модели):

• Установите принадлежность рефлексологического массажа (5) или принадлежность для точечного давления (в зависимости от модели (6)) в место ее установки.
• Убедитесь в надежности центральной подставки для ступней (8)
• Установите пятку на центральную подставку для ступней (8)
• Установите подошву ступни на принадлежность (5)/(6)
• Рефлексологический массаж: установите ступню на принадлежность и придавите ее: 4 головки автоматически начнут самостоятельно вращаться!
• Массаж точечным давлением (в зависимости от модели): установите ступню на принадлежность и придавите ее: принадлежность автоматически начнет самостоятельно вращаться!

Примечание: Принадлежность для массажа будет вращаться попеременно то в одном, то в другом направлении. Это позволяет повысить эффективность массажа.

• Вы также можете поставить пальцы вашей ступни на подставку для ступней (9) и придавить вашу ступню пяткой к принадлежности для рефлексологического массажа (5) или принадлежности для массажа точечным давлением (6): таким образом, вы сможете получить массаж всей стопы.

6. **Глубокая очистка кожи:**

• Установите на место принадлежность для глубокой очистки кожи (7)
• Убедитесь в надежности центральной подставки для ступней (8)
• Установите пятку на центральную подставку для ступней (8)
• Нажмите на принадлежность ступней: принадлежность начнет автоматически самостоятельно вращаться!

Примечание: Принадлежность для массажа будет вращаться попеременно то в одном, то в другом направлении. Это позволяет повысить эффективность глубокой очистки.

• Вы также можете поставить пальцы вашей ступни на подставку для ступней (9) и придавить вашу ступню пяткой к принадлежности для глубокой очистки (7): таким образом, вы сможете получить глубокую очистку кожи всей стопы.

7. После использования установите устройство в положение 1 и отключите его.

Допускается использование масел в ванне для массажа ступней. Для чистки устройства обратитесь к разделу "Обслуживание"

RU

3- РЕКОМЕНДУЕМАЯ ДЛИТЕЛЬНОСТЬ МАССАЖА

Длительность массажа может составлять от 10 до 15 минут. Степень благотворного воздействия массажа зависит от человека. После нескольких сеансов использования вы легко самостоятельно определите оптимальное время массажа, отвечающее вашим требованиям. **Ни в коем случае сеанс массажа не должен превышать 20 минут.**

4- ОБСЛУЖИВАНИЕ

После каждого использования тщательно помойте устройство водой и, при необходимости, с мягким моющим средством. Мы рекомендуем добавить в моющий раствор несколько капель дезинфицирующего средства. **Никогда не погружайте устройство в воду.**

Чистка принадлежности для глубокой очистки кожи:
- Ополоснуть под проточной водой.
- Если ваша пробковая пластинка износилась, обратитесь в отдел послепродажного обслуживания.

• После использования растительных масел в вашей ванне для массажа, мы рекомендуем тщательно вымыть боковые стенки устройства, а также принадлежность для рефлексологического массажа или массажа точечным давлением (в зависимости от модели).

RU

5 -В СЛУЧАЕ ВОЗНИКНОВЕНИЯ ПРОБЛЕМ

• Шарики коврика не двигаются самостоятельно.	• Это нормально: они не механизированы и приводятся в движение только от движения ноги.	
• Ваш FITSPA® не производит воздушных пузырьков.	• Вероятно, вы использовали аддитив, который закупорил отверстия.	• Прочистите все отверстия устройства подачи пузырьков воздуха при помощи иглы и затем используйте FITSPA® с очень горячей водой для растворения густых веществ. Не помещайте ноги в массажную ванну.
• Аппарат перемещается во время работы.	• Аппарат стоит на неровной поверхности. • Не хватает одного ролика.	• Установите его на горизонтальную поверхность. • Обратитесь в уполномоченный сервисный центр.
• Вода в ванне очень горячая.	• Вы заполнили устройство очень горячей водой.	• Добавьте холодную воду. • Заполните устройство водой с температурой, соответствующей чувствительности вашей кожи.
• Несколько капель воды появилось под вашим массажным устройством.	• Капли могут появиться после неаккуратного мытья массажного устройства.	• В случае если проблема не была устранена, обратитесь в отдел послепродажного обслуживания.
• Ваше вращающееся приспособление вращается неравномерно, меняется направление вращения.	• Вы слишком сильно надавили на принадлежность.	• Уменьшите силу нажатия.
• Принадлежность для рефлексологии или пилинга заблокирована (в зависимости от модели).	• Вы слишком сильно нажали, сработал предохранительный останов.	• Осторожно поставьте ногу на принадлежность.

6- УЧАСТВУЙТЕ В ОХРАНЕ ОКРУЖАЮЩЕЙ СРЕДЫ!

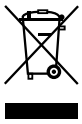

ⓘ Данный прибор содержит многочисленные комплектующие, изготовленные из ценных или повторно используемых материалов.

➲ По окончании срока службы прибора сдайте его в пункт приема или, в случае отсутствия такового, в уполномоченный сервисный центр для его последующей переработки.

TR

ROWENTA ayak masajı cihazını geliştirdi.
FITSPA® sayesinde, su masajının ve dinlendirici bilyelerin yararlarını görünüz.
- Dinlendirme aksesuarı ayak tabanına yaptığı hoş ve dinlendirici masajla size genel bir rahatlık sağlayacaktır.
- Dijital basınç aksesuarı (modele göre), enerjik aksiyonu canlandırıcı etkisiyle kan dolaşımını uyarmak ve vücudun canlılığını artırmak için idealdir.
Silme aksiyonu nasırı temizleme olanağı verir ve ayakların tedavisini sağlar.

1- GÜVENLIK VE YERLEŞTIRME TAVSIYELERI

• Bu cihaz **IPX4** evinizin, banyo veya mutfak gibi su sıçrama olasılığı bulunan tüm bölümleri de dahil olmak üzere, tüm odalarında kullanılmak üzere tasarlanmıştır.
• Ancak, odadaki elektrik tesisatının, cihazınızın yerleşim ve kullanımının ülkenizdeki standartlara uygun olması gerekmektedir.
• Cihazın kurulması ve kullanımının ülkenizdeki yönetmeliklere uygun olması gerekmektedir.
• Güvenliğiniz için, bu cihaz uygulanabilir norm ve yönetmeliklere uygundur (Alçak Gerilim Direktifleri, Elektromanyetik Uyum, çevre, ...).
• Tesise, banyonun elektrik besleme devresinde ek koruma sağlamak için, 30 mA i geçmeyen, tahsisli çalışma diferansiyel akımı artık diferansiyel akımlı (DDR) bir tertibat konması tavsiye olunur.
• **Hiçbir zaman cihazı, ayaklar su içinde olarak veya ıslak elle prize sokup çıkarmayın.**
• Şebeke geriliminin cihazınızınkine uygun olup olmadığını kontrol edin. Yanlış bağlamalar, tamiri mümkün olmayan ve garanti kapsamına girmeyen hasara sebep olabilir.
- temizlik ve bakımdan önce,
- anormal çalışma halinde,
- kullanımdan hemen sonra,
- kısa süre için dahi olsa, cihazdan uzaklaştığınızda cihazın prizden çıkarılması gerekir.
• Cihazı doldurmadan, boşaltmadan, temizlemeden, yerini değiştirmeden önce daima prizden çekin. Gözetimde olmadığında, cihazı prize sokulu bırakmayın.
• Azamî su seviyesini aşmadan (4) FITSPA® da gösterilen doldurma seviyesine kadar sadece suyla doldurun.
• Banyo küveti, lâvabo veya içinde su bulunan kapların üstünde veya yakınında kullanmayın.

• Cihazı sadece taşıma kulplarından (11) tutarak taşıyın.
• Bu cihaz, fiziksel, duyumsal veya zihinsel kapasiteleri zayıf olan, ya da bilgi ve deneyimden yoksun kişiler tarafından (çocuklar da dahil), ancak güvenliklerinden sorumlu bir kişinin gözetimi altında ve cihazın kullanımı hakkında önceden bilgilendirilmiş kişiler tarafından kullanılmak üzere tasarlanmıştır. Cihazla oynamadıklarından emin olmak için, çocukların gözetim altında tutulması tavsiye edilir.
• Cihazı kalın tüylü halıfleks üzerinde kullanmayın.
• Sıcak yere koymayın.
• **Bir yerinizde ağrı, acı olur veya rahatsızlık ya da tahriş alâmetleri kendini hissettirirse cihazı kullanmayı durdurun. Ayak veya bacaklarla ilgili tıbbî sorun halinde, cihazı kullanmadan önce doktora başvurun.**
• Cihazda sıcak bir yüzey bulunur. Sıcağa duyarlı kimselerin, cihazı kullanırken ihtiyatlı olmaları gerekir.
• ROWENTA aksesuarlarından başka aksesuar kullanmayın.
• **Kablo hasar görmüşse, tehlikeye engel olmak için, imalâtçı, satış sonrası servisi veya benzer yetkide bir kimse tarafından değiştirilmesi gerekir.**
- Yere düşmüşse,
- Gereği gibi çalışmıyorsa
cihazı kullanmayın ve yetkili satış sonrası servisine başvurun.
• Kullananın tamir yapması yasaktır.
Kullanmadan önce dikkatli şekilde kullanma talimatını ve güvenlik talimatlarını okuyunuz.
• Sızıntı yapıyorsa:
Cihazınızı kullanmayın ve yetkili bir Servis Merkezine götürün
• Cihazı kordonu ile çekmeyiniz
• Cihazın önünde ayakta durmayınız. Bütün kullanma süresi boyunca oturunuz.
• FITSPA® ile aynı anda başka elektrikli aletler kullanmayınız ve çevrede bulunan elektrikli aletler aparatlar
• FITSPA® içine düşmeyecek şekilde yerleştirilecek veya sabitlenecektir.

TR

GARANTİ

Cihazınız sadece evde özel amaçla kullanılmak içindir. Meslekî amaçla kullanılamaz.
Kullanım talimatında tavsiye olunandan başka kullanım halinde, garanti geçersizdir.

2- KULLANIM TAVSİYELERİ

Özel bir hastalığınız varsa veya hamileyseniz, FITSPA® yı kullanmadan önce doktorunuzun görüşünü sorun.

1. Seçme düğmesinin 1 pozisyonunda olduğundan emin olun.
2. Su doldurmadan önce, cihazın prize sokulu olmadığından emin olun. FITSPA® yı yere yerleştirin, belirtilen seviyeyi (5) aşmadan, ılık (veya serinletici masaj için soğuk) suyla doldurun, sonra prize sokun.

Dikkat: suya katkı ürünleri katmayın.

3. Bir sandalyeye oturun, sonra ayaklarınızı cihazın teknesine sokun.
4. Size uygun gelen konumu seçiniz.

- Konum 1 : dinlendirme fonksiyonu/dijital basınç (modele göre)/ silme fonksiyonu
- Konum 2 : vibrasyon ile masaj + dinlendirme fonksiyonu / dijital basınç (modele göre) / silme fonksiyonu + su ısıtma
- Konum 3 : köpük banyosu (su olmadan kullanılmayacaktır) + su ısıtma + dinlendirme fonksiyonu / dijital basınç (modele göre) / silme fonksiyonu
- Konum 4 : vibrasyon ile masaj + köpük banyosu (su olmadan kullanılmayacaktır) + su ısıtma + dinlendirme fonksiyonu / dijital basınç (modele göre) / silme fonksiyonu

5. **Dinlendirme / Dijital basınç** (modele göre):

• Dinlendirme aksesuarını (5 veya dijital basıncı (modele göre) (6 yuvasına koyunuz)
• Ortadaki ayak dinlendirme yerinin (8) kapalı olduğunu kontrol ediniz.
• Ayak tabanını aksesuarın üstüne koyunuz ((5)/(6)
• Dinlendirme: şunlara basarak ayağı aksesuar üstüne koyunuz: otomatik olarak kendi kendine dönen 4 bilye.
• Dijital basınç (modele göre): şunlara basarak ayağı aksesuar üstüne koyunuz: otomatik olarak kendi kendine dönen 4 bilye.

Önemli açıklama: Aksesuar iki yönde rastlantısal olarak kendi kendine döner, bu masajın etkinliğini artırır.

• Ayak koyma kasketi üzerine (9) ayağınızı koyunuz ve ayağınızı dinlendirme aksesuarı (5) ya da topukla birlikte Dijital basınç (modele göre) (6) koyunuz: böylece bütün ayağınız için bir masaj sağlamış olursunuz.

6. **Silme Temizleme Fonksiyonu**

• Silme Fonksiyonu aksesuarı yerine koyunuz (7)
• Merkez ayak koyma yerinin (8) kapalı olduğunu kontrol ediniz.
• Merkez ayak koyma yerine (8) topuğu koyunuz.
• Ayağınızı koyunuz: Aksesuar kendi üzerinde otomatikman döner.

Önemli açıklama: Aksesuar iki yönde rastlantısal olarak kendi kendine döner, bu silme fonksiyonunun etkinliğini artırır.

• Ayağınızın ucunu ayak koyma kasketi üzerine (9) koyabilirsiniz ve topukla silme fonksiyonu aksesuarı üzerine (7) basabilirsiniz: ve böylece ayağınızın tümü için bir silme işlevi elde edebilirsiniz.

7. Kullandıktan sonra cihazınızı kapatınız, konum 1'e getiriniz ve fişini çekiniz.

Fitspa cihazınızın içindeki esans yağların kullanılması mümkündür. Cihazınızı temizlemek için Bakım

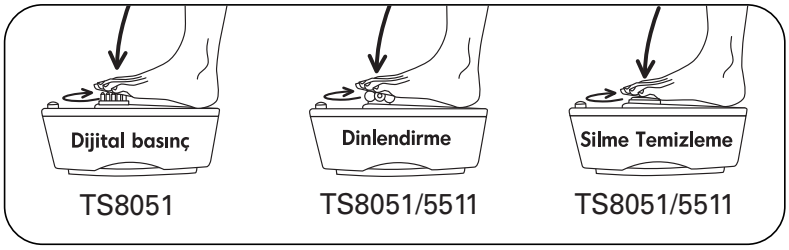

TR

3- TAVSİYE EDİLEN MASAJ SÜRESİ

Masaj 10 ila 15 dakika arasında yapılabilir. Masajın yararı kişiden kişiye değişir. Birkaç kullanımdan sonra ihtiyaçlarınıza göre optimum kullanma süresini tanımlayabilirsiniz.
Hiçbir zaman 20 dakikalık kullanma süresini aşmayınız.

4- BAKIM

Cihazı özenle su ve hafif deterjan ile yıkayınız. İçine birkaç damla dezenfekte maddesi koymanızı tavsiye ederiz. Hiçbir zaman cihazı su içine daldırmayınız.

• **Silme fonksiyonu aksesuarının temizlenmesi:**
-Su ile yıkayınız
-Eğer mantar plaketiniz aşınmış ise, satış sonrası servisle irtibat kurunuz.
• Fitspa cihazınızın içindeki esans yağlarının kullanılmasından sonra, cihazın iç bölmelerini ve dinlendirme aksesuarı ile dijital basınç (modele göre) aksesuarını iyi temizlemenizi tavsiye ediyoruz.

5- SORUN HALİNDE

• Düzlemin bilyaları kendi kendine hareket etmiyor.	• Normal: bilyalar motörlü değildir ve sadece ayak hareketleriyle kımıldarlar.	
• FITSPA® nız hava kabarcığı çıkarmıyor.	• Belki delikleri tıkayan bir katkı maddesi kullanmışsınızdır.	• Köpük dağıtıcı deliklerin her birini iğne ile açınız, sonra kalın maddeyi dağıtmak için FITSPA'yı® çok sıcak su ile çalıştırınız İçine ayaklarınızı koymayınız
• Çalışırken cihaz yerinden oynuyor.	• Düz bir yerde değildir. • Yatay yere koyun.	• Pateni noksandır. • Paten ilâvesi için satış sonrası servisinizle temasa geçiniz.
• Su çok sıcak olabilir,	• Cihazınızı çok sıcak su ile doldurdunuz	• Soğuk su ilave ediniz • Size uygun gelen sıcaklıktaki su ile cihazı doldurmaya dikkat ediniz.
• Cihazınızın altında birkaç su damlası görünebilir.	• Yıkama sırasında ani kaldırmadan sonra damlalar ortaya çıkabilir.	• Eğer sorun devam ederse, SAV (satış sonrası servise) başvurunuz.
• Sizin rotatif aksesuarlarınız kesik kesik döner, dönme yön değiştirir.	• Aksesuar üzerine çok kuvvetli basıyorsunuz.	• Daha az basınız.
• Refleks veya sertleşmiş kısımları giderme aksesuarı tutulmuş. (modele göre).	• Çok kuvvetli bastırıyorsunuz, güvenlik debreyajı vardır.	• Aksesuara ayağınızı yavaşça koyun.

6- EVREYİ KORUMAYA KATKIDA BULUNALIM!

ⓘ Cihazűnűz ćok sayűda yeniden değerlendirilebilir veya geri dönüşümlü malzeme ićermektedir.
➲ Değerlendirilebilmesi ićin cihazűnűzű bir toplama merkezine veya Yetkili Servisine teslim edin.

LV

ROWENTA izstrādājusi kāju masāžas iekārtu.
Pateicoties FITSPA®, atklājiet ūdens masāžas un relaksējošo bumbiņu priekšrocības.
- Aksesuārs REFLEKSOLOĢIJA, maigi un patīkami masējot Jūsu pēdas velvi, dos Jums labu pašsajūtu.
- Aksesuārs SPIEDIENA MASĀŽA (atbilstoši modelim), ar savu stimulējošo un uzmundrinošo darbību ir ideāls asins cirkulācijas stimulēšanai un ķermeņa dzīvesspēka palielināšanai.
- Gumijas virsma ļauj izvairīties no stūriem un tādā veidā patīkami rūpējas par Jūsu kājām.

Pirms izmantošanas uzmanīgi izlasiet lietošanas instrukciju un arī drošības tehnikas noteikumus.

1- UZSTĀDĪŠANAS UN DROŠĪBAS TEHNIKAS NOTEIKUMI

Jūsu FITSPA® ir aizsargāta no ūdens izsmidzināšanas ipx4. Lai piemērotu vēl vairāk drošības, uzstādiet savu FITSPA®, ievērojot valsts noteikumus.

• Lai nodrošinātu uzstādīšanas vannas elektriskā barošanas ķēdē papildus aizsardzību, ieteicams nodrošināt diferenciālās aizsardzības ierīci, paredzētu noplūdes strāvai, ar funkcionēšanai piešķirtu noplūdes strāvu, kas nepārsniedz 30 ma. Prasiet padomu tam, kas uzstādīs ierīci.
• Aparāta uzstādīšana un izmantošana vienmēr jāveic saskaņā ar Jūsu valstī spēkā esošajām normām.
• Jūsu drošībai šī iekārta atbilst piemērojamām normām un noteikumiem (zema sprieguma, elektromagnētiskās saderības, vides… Direktīvām).
• Pārbaudiet, lai tīkla spriegums atbilstu jūsu iekārtas spriegumam. Jebkura pieslēgšanas kļūda var izraisīt nelabojamus bojājumus un padara garantiju par spēkā neesošu.
• Nekad nepieslēdziet iekārtu pie strāvas un neatslēdziet to ar kājām, ūdeni vai saslapinātām rokām.
• Iekārta jāatvieno no strāvas:
  - pirms tīrīšanas un kopšanas,
  - funkcionēšanas anomāliju gadījumā,
  - uzreiz pēc izmantošanas,
  - kad aizejat pat uz mirklīti.
• Vienmēr atslēdziet iekārtu no strāvas pēc izmantošanas, pirms tās uzpildīšanas, iztukšošanas, tīrīšanas vai pārvietošanas. Neatstājiet iekārtu pieslēgtu bez uzraudzības.
• Piepildiet to tikai ar ūdeni, līdz uzpildīšanas līmenim, kas uzrādīts uz FITSPA®, nepārsniedzot maksimālo ūdens līmeni (4).
• Neizmantojiet to virs vai tuvu vannai, izlietnei vai citam ūdeni saturošam rezervuāram. Neiegremdējiet to ūdenī.
• Nemanipulējiet ar iekārtu, turot to aiz vada.
• Nestāviet iekārtā uz kājām. Sēdiet, kamēr to izmantojat.
• Nesiet iekārtu, turot tikai aiz transportēšanas rokturiem (11).
• Šis aparāts nav paredzēts tādām personām (tai skaitā bērniem), kuru fiziskās, sensorās ai intelektuālās spējas ir ierobežotas, vai arī tādām personām, kurām trūkst pieredzes vai zināšanu, izņemot gadījumus, kad aparāts tiek lietots kādas citas, par viņu drošību atbildīgas personas vadībā, vai arī sekojot šīs personas iepriekš sniegtām instrukcijām par aparāta lietošanas noteikumiem. Pieskatiet bērnus un pārliecinieties, ka tie nespēlējas ar aparātu.
• Neatstājiet bērniem vai invalīdiem pieejamās vietās.
• Neizmantojiet uz paklāja ar biezām plūksnām.
• Nepakļaujiet karstuma iedarbībai.
• Nelieciet uz karstas pamatnes.
• Izmantojiet tikai uz basām kājām.
• Pārtrauciet izmantot iekārtu, ja rodas sāpes vai jūtat neērtības vai kairinājuma pazīmes. Ja Jums ir medicīniskās problēmas ar pēdām vai kājām, konsultējieties ar ārstu pirms iekārtas izmantošanas.
• Iekārtai ir karsta virsma. Personām, nejūtīgām pret karstumu, jābūt uzmanīgām iekārtas izmantošanas laikā.
• Izmantojiet tikai ROWENTA aksesuārus.
• Ja barošanas kabelis ir bojāts, to nekavējoties jāaizvieto ražotājam, tā garantijas apkalpošanas centram vai personai ar līdzīgu kvalifikāciju, lai izvairītos no briesmām.
• Nelietojiet aparātu un griezieties autorizētā servisa centrā :
- ja tas tek
• Neizmantojiet citas elektriskās ierīces vienlaicīgi ar FITSPA® un apkārtējām elektriskām ierīcēm jābūt novietotām un piestiprinātām tā, lai tās nevarētu iekrist FITSPA®.

GARANTIJA

Jūsu iekārta ir paredzēta izmantošanai tikai mājas apstākļos. To nedrīkst izmantot profesionāliem nolūkiem. Garantija kļūst par spēkā neesošu, ja iekārtu izmanto citādi, nekā norādīts instrukcijā.

LV

2- PADOMI IZMANTOŠANAI

Ja Jūs slimojat ar noteiktu pataloģiju vai esat stāvoklī, prasiet padomu savam ārstam pirms FITSPA® izmantošanas.

1. Pārliecinieties, ka selektors ir pozīcijā 1.
2. Pārliecinieties, ka iekārta nav pieslēgta strāvai pirms piepildīšanas ar ūdeni. Novietojiet FITSPA® uz zemes, piepildiet to ar siltu (vai aukstu atveldzinošai masāžai) ūdeni, nepārsniedzot norādīto līmeni (4) un pieslēdziet to strāvai.
3. Apsēdieties uz krēsla, tad novietojiet pēdas iekārtas vannā.
4. Izvēlieties Jums piemēroto pozīciju:
   - Pozīcija 1: refleksoloģijas / spiediena masāžas (atbilstoši modelim) / gumijas virsmas funkcija
   - Pozīcija 2: masāža ar vibrācijām + refleksoloģijas / spiediena masāžas (atbilstoši modelim) / gumijas virsmas funkcija + ūdens uzsildīšana
   - Pozīcija 3: džakuzi (neizmantojiet bez ūdens) + ūdens uzsildīšana + refleksoloģijas / spiediena masāžas (atbilstoši modelim) / gumijas virsmas funkcija
   - Pozīcija 4: masāža ar vibrācijām + džakuzi (neizmantojiet bez ūdens) + ūdens uzsildīšana + refleksoloģijas / spiediena masāžas (atbilstoši modelim) / gumijas virsmas funkcija
5. Refleksoloģija/spiediena masāža (atbilstoši modelim)

• Novietojiet uz vietas refleksoloģijas (5) vai spiediena masāžas (atbilstoši modelim) (6) aksesuāru tā rievā.
• Pārbaudiet, lai centrālā kāju pamatne (8) būtu slēgta.
• Novietojiet papēdi centrālajā kāju pamatnē (8).
• Novietojiet pēdas apakšu uz aksesuāra (5)/(6).
• Refleksoloģija: novietojiet pēdu uz aksesuāra, piespiežot: četras bumbiņas automātiski griežas pastāvīgi!
• Spiediena masāža (atbilstoši modelim): novietojiet pēdu uz aksesuāra, piespiežot: aksesuārs automātiski griežas pastāvīgi!

Ievērojiet: Jūsu aksesuārs patvaļīgi griežas abos virzienos, lai palielinātu masāžas efektivitāti.

• Jūs arī varat novietot kājas galiņu uz kāju pamatnes virsmas (9) un spiediet ar savu kāju uz refleksoloģijas (5) vai spiediena masāžas (atbilstoši modelim) (6) aksesuāru ar papēdi: tādā veidā var iegūt visas pēdas masāžu.

6. Gumijas virsma:

• Novietojiet uz vietas gumijas virsmas aksesuāru (7).
• Pārbaudiet, lai centrālā kāju pamatne (8) būtu slēgta.
• Novietojiet papēdi centrālajā kāju pamatnē (8).
• Piespiediet ar kāju: aksesuārs automātiski griežas pats par sevi!

Ievērojiet: Jūsu aksesuārs patvaļīgi griežas abos virzienos, lai palielinātu gumijas virsmas efektivitāti.

• Jūs arī varat novietot kājas galiņu uz kāju pamatnes virsmas (9) un spiediet ar savu kāju uz gumijas virsmas aksesuāru (7) ar papēdi: tādā veidā var iegūt visas pēdas masāžu ar gumijas virsmu.

7. Pēc izmantošanas uzlieciet iekārtu pozīcijā 1 un atvienojiet no strāvas.

Fitspa var izmantot ēteriskās eļļas. Skatiet paragrāfā „Kopšana" par iekārtas tīrīšanu.

3- IETEICAMAIS MASĀŽAS GARUMS

Masāžu var veikt 10-15 minūtes. Masāžas labvēlīgs efekts katram ir atšķirīgs. Pēc dažām izmantošanām Jums būs viegli noteikt optimālu masāžas laiku atbilstoši Jūsu vajadzībām.
Jebkurā gadījumā, masāža nedrīkst pārsniegt 20 minūtes.

LV

4- KOPŠANA

- Rūpīgi izskalojiet iekārtu ar ūdeni un nepieciešamības gadījumā izmantojiet vieglu tīrīšanas līdzekli. Mēs arī ieteicam pievienot dažus dezinficējošā līdzekļa pilienus. Nekad neiegremdējiet iekārtu ūdenī.
- Gumijas virsmas aksesuāra tīrīšana:
  - Skalojiet zem ūdens.
  - Ja korķa plāksne ir nolietota, sazinieties ar garantijas apkalpošanas centru.
- Pēc ēterisko eļļu izmantošanas fitspa, mēs iesakām labi iztīrīt iekārtas sienas un arī Refleksoloģijas vai Spiediena masāžas (atbilstoši modelim) aksesuāru.

5- PROBLĒMU GADĪJUMĀ

Problēma	Skaidrojums	Ieteicamais risinājums
• Paklāja lodītes neveido burbuļus.	• Tas ir normāli: tās netiek darbinātas, un tās ir pielietojamas, kustinot pēdas.	
• REFLEXSPA neveido burbuļus.	• Iespējams, jūs esat izmantojis piedevu, kas aizsprosto atveres.	• Iztīriet burbuļu izkliedētāja atveres ar adatu, tad iedarbiniet REFLEXSPA ar ļoti karstu ūdeni, lai izšķīdinātu biezo vielu. Neievietojiet pēdas.
• Ierīce kustas darbības laikā.	• Tā neatrodas uz plakanas virsmas.	• Novietojiet to uz horizontālas virsmas.
	• Tai trūkst pamatnes.	• Sazinieties ar klientu servisu, lai pievienotu trūkstošo pamatni.
Refleksoloģijas, Digipression vai eksfoliācijas piederums ir bloķēts.	• Jūs to spiežat pārāk spēcīgi.	• Saudzīgi novietojiet pēdu uz piederuma. Ja problēma nepazūd, sazinieties ar klientu servisu (atbilstoši modelim).
• Ūdens šķiet pārāk karsts.	• Jūs esat ierīcē iepildījis pārāk karstu ūdeni.	• Iepildiet ierīcē vēsāku ūdeni. • Mēģiniet ierīcē pildīt ūdeni, kas ir jums piemērots.
• Rotējošie piederumi saraustīti kustās, vai rotācija maina virzienu.	• Jūs tos spiežat pārāk spēcīgi.	• Nespiediet tos tik spēcīgi.
• Zem ierīces parādās dažas ūdens piles.	• Ūdens piles var parādīties pēc skalošanas, ja tā nav veikta saudzīgi.	• Ja problēma nepazūd, sazinieties ar klientu servisu.
• Piepildot REFLEXSPA, kustas piederumi.	• Jūs neievietojāt piederumus pilnībā.	

6- AIZSARGĀSIM VIDI!

ⓘ Ierīce satur daudzus materiālus, kas var būt vērtīgi vai kurus var nodot otrreizējai pārstrādei.

➲ Nosūtiet to uz atkritumu savākšanas punktu vai apstiprinātu servisa centru, lai varētu veikt apstrādi.